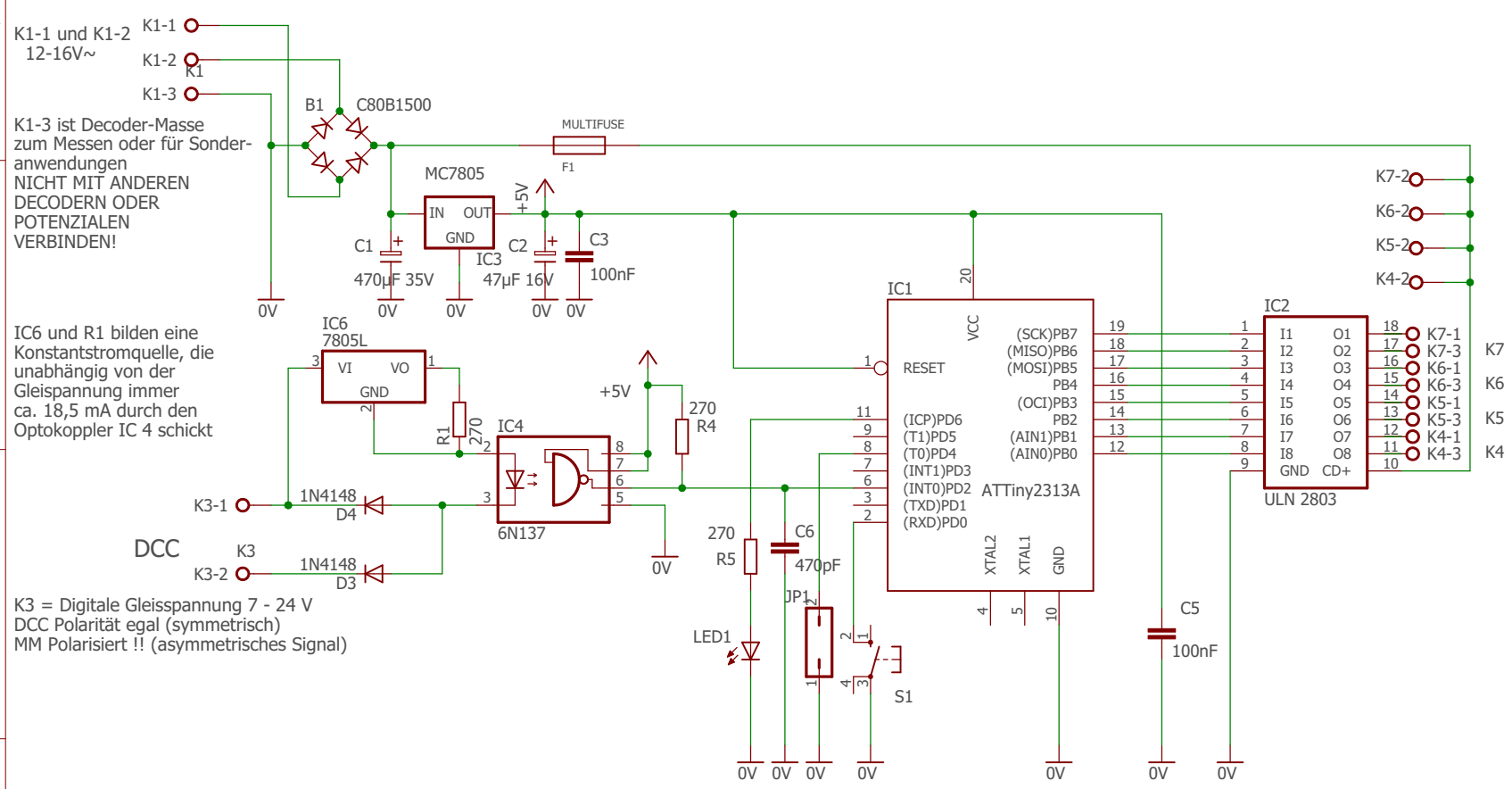

4-Fach Weichendecoder WDecD-TN
oder WDecM-TN (DCC oder MM mit Taster
und LED zum "Anlernen").
Erfordern unterschiedliche Prozessoren
WDecD-TN-P oder WDecM-TN-P.

© 2003 - 2017 Gerard Clemens

WDecD-TN

nicht gespeichert!

Sheet: 1/1